Напольный конвектор "Элегант – мини 130х80–1то бок нв (рв)" с боковым подключением (присоединительная резьба – 1/2" внутр.)

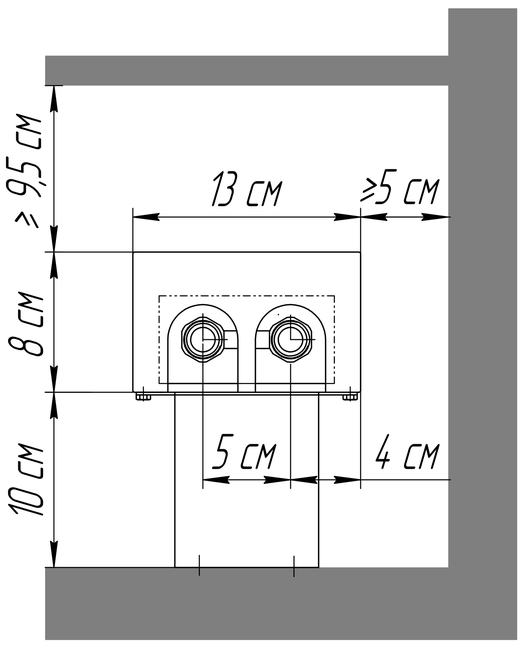

Исполнение "нв"
(нерегулируемая высота)

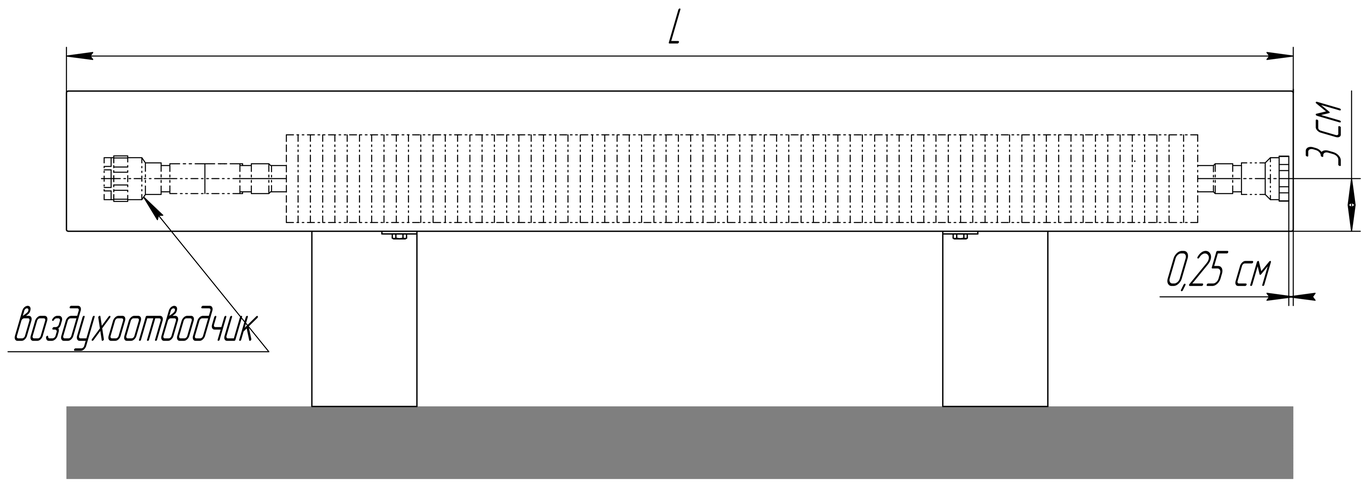

Вид для исполнения "нв" (нерегулируемая высота)

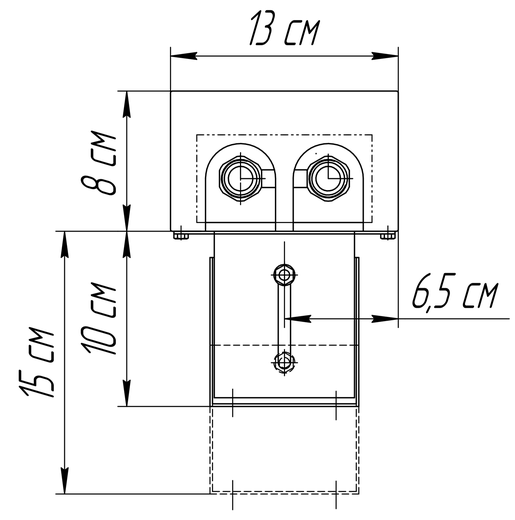

Исполнение "рв"
(регулируемая высота)

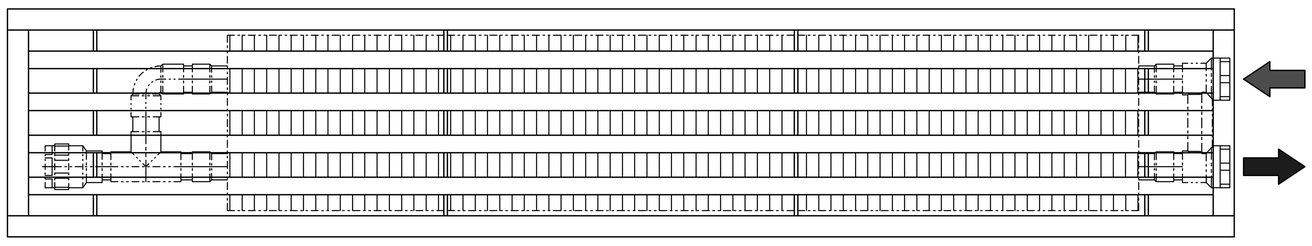

Напольный конвектор "Элегант – мини 130х80–1то нв (рв)" с нижним подключением (присоединительная резьба – 1/2" внутр.)

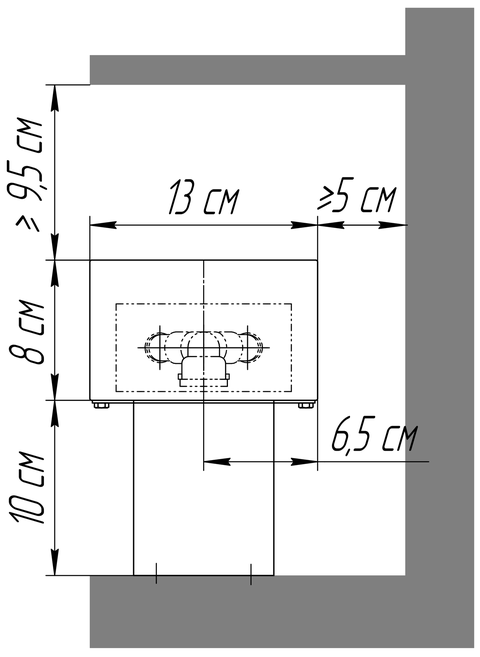

Исполнение "нв"
(нерегулируемая высота)

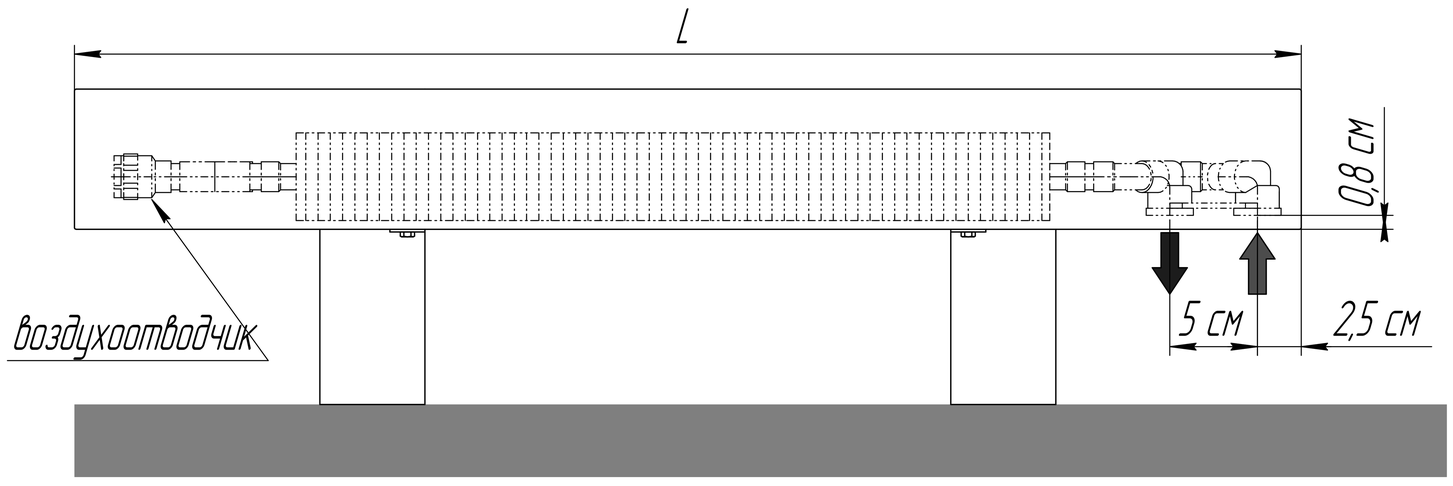

Вид для исполнения "нв" (нерегулируемая высота)

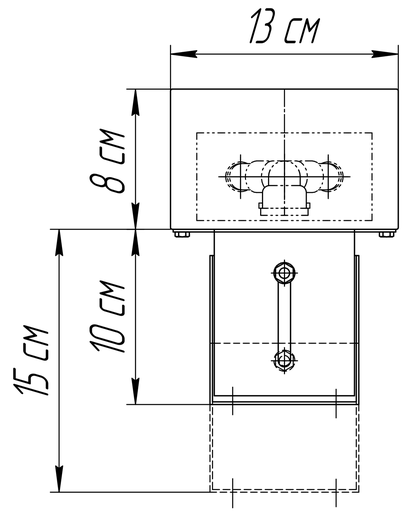

Исполнение "рв"
(регулируемая высота)

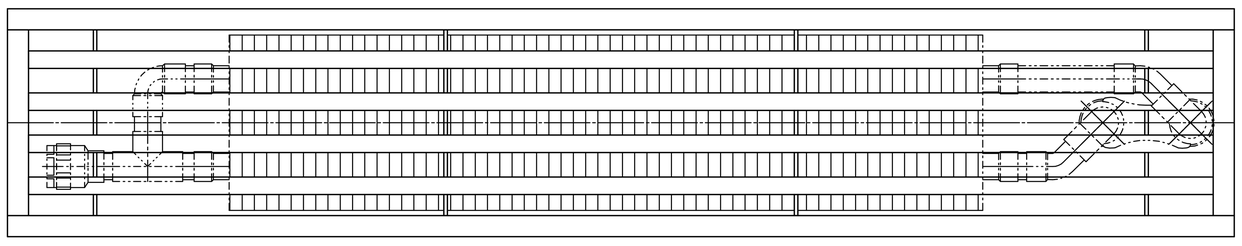

Напольный конвектор "Элегант – мини 130х80–1то Терм нв (рв)"с нижним подключением и встроеным термоклапаном (присоединительная резьба – 1/2" внутр.)

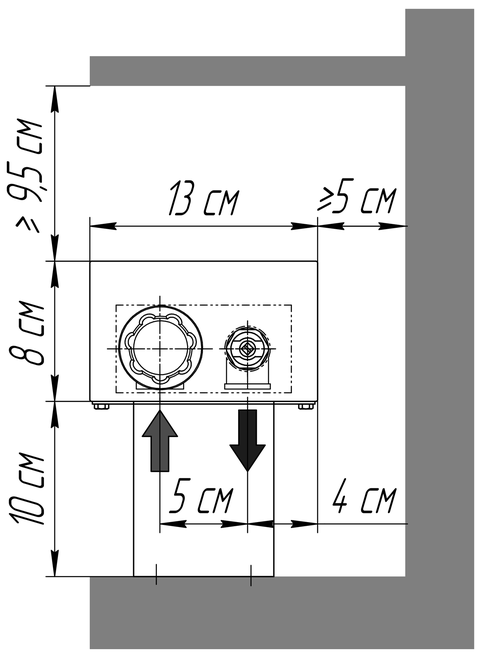

Исполнение "нв"
(нерегулируемая высота)

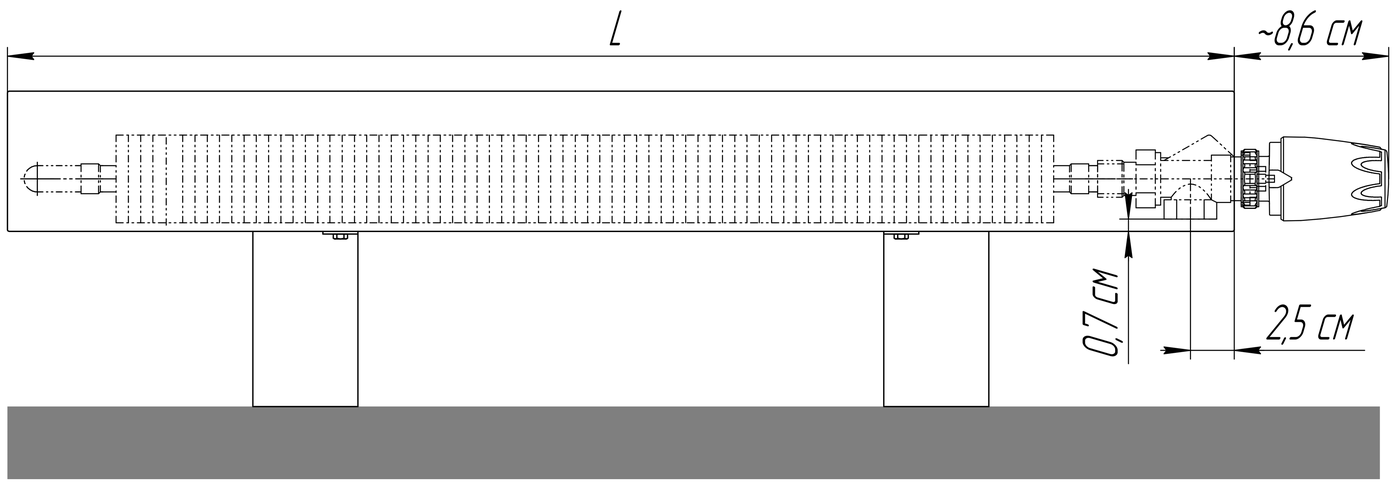

Вид для исполнения "нв" (нерегулируемая высота)

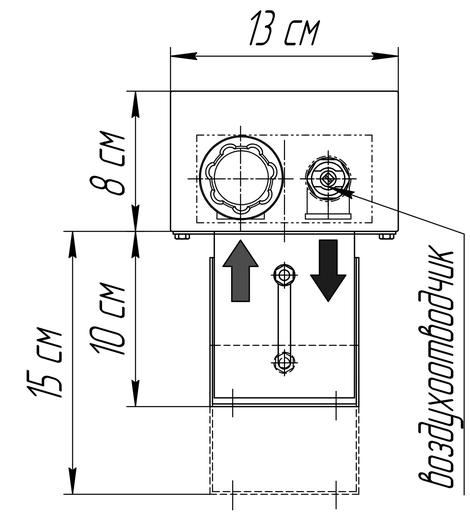

Исполнение "рв"
(регулируемая высота)

монтаж с правосторонним подключением

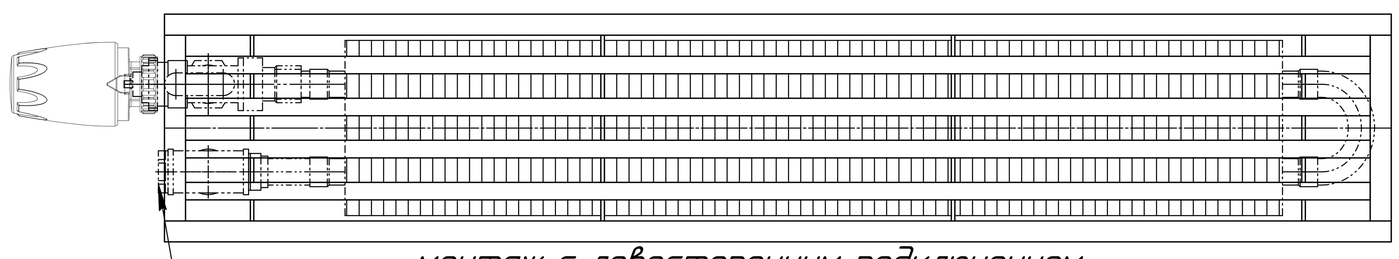

монтаж с левосторонним подключением

Настенный конвектор "Элегант – мини 130х80–1то бок Стен прав"с правосторонним боковым подключением (левостороннее – зеркально, присоединительная резьба – 1/2")

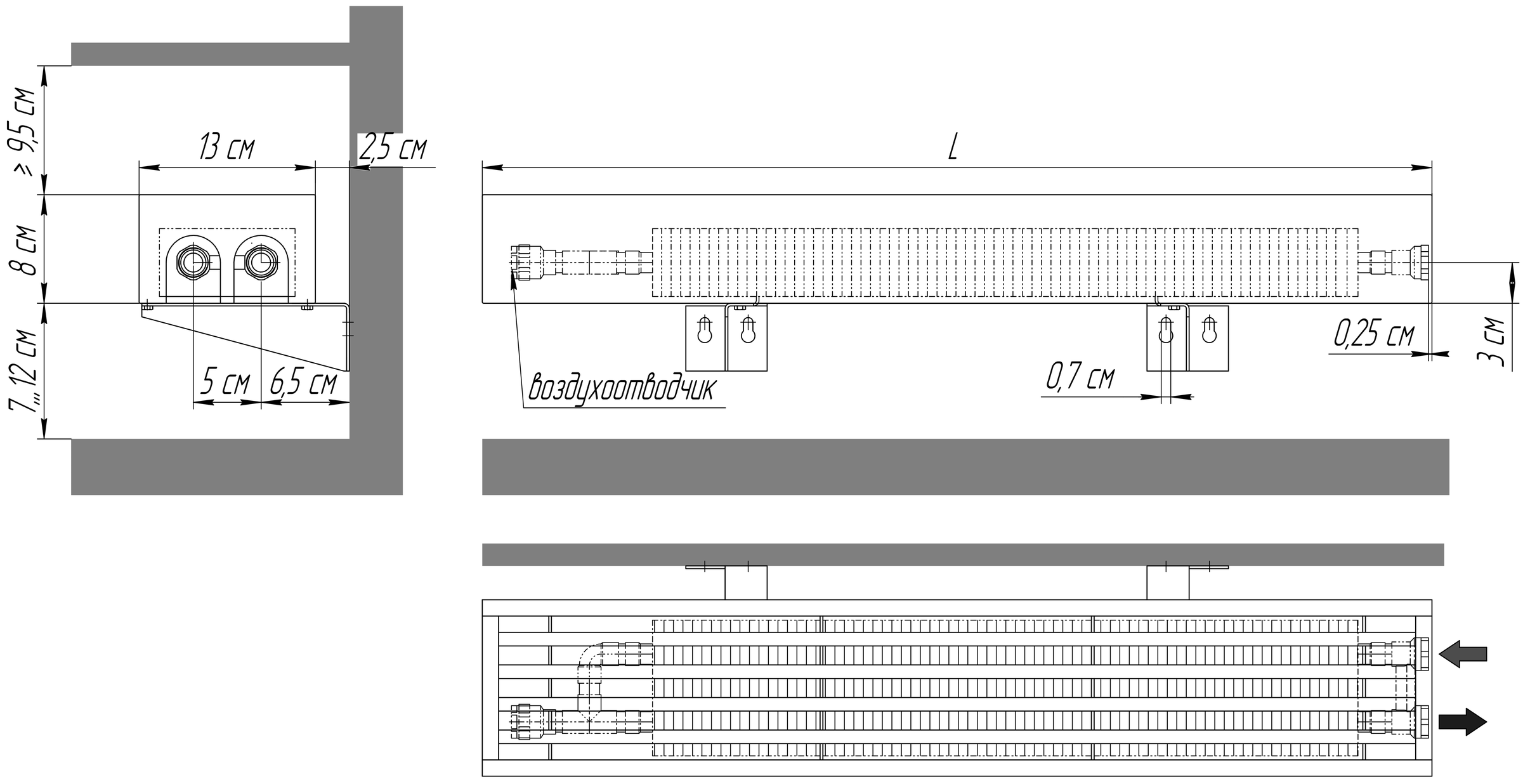

Настенный конвектор "Элегант – мини 130х80–1то Стен прав" с правосторонним нижним подключением (левостороннее – зеркально, присоединительная резьба – 1/2" внутр.)

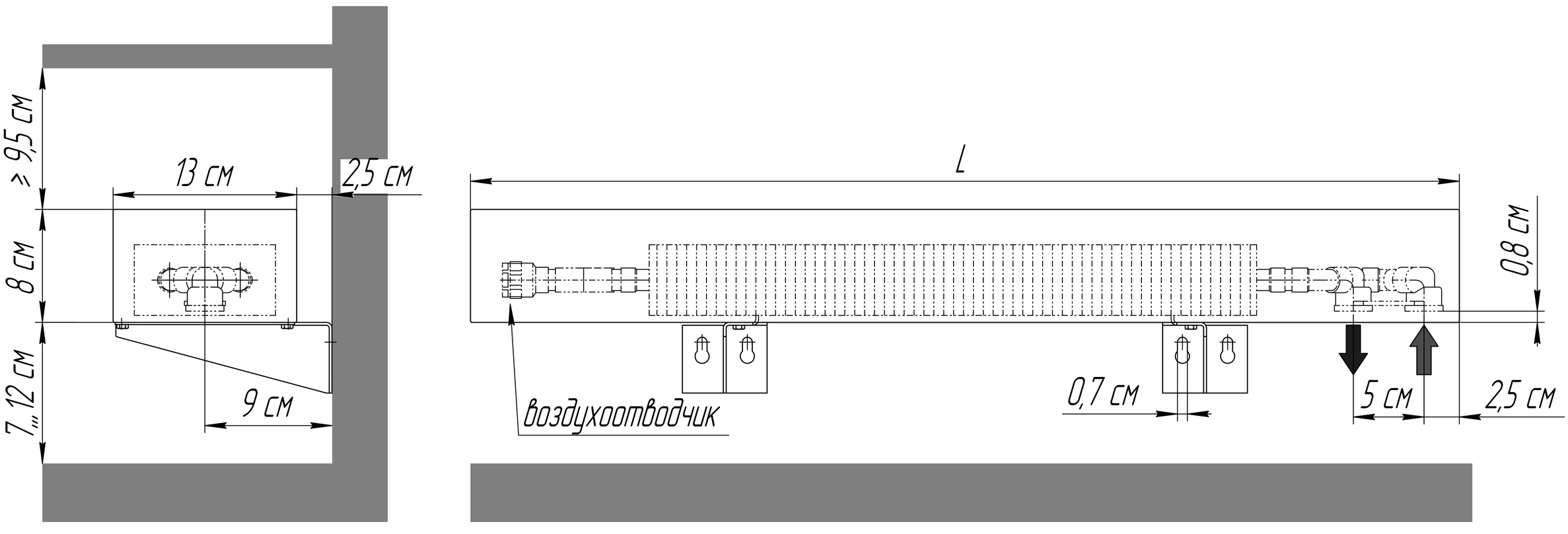

Настенный конвектор "Элегант – мини 130х80–1то Терм Стен прав" с правосторонним нижним подключением (левостороннее – зеркально) и встроенным термоклапаном (присоединительная резьба – 1/2" внутр.)

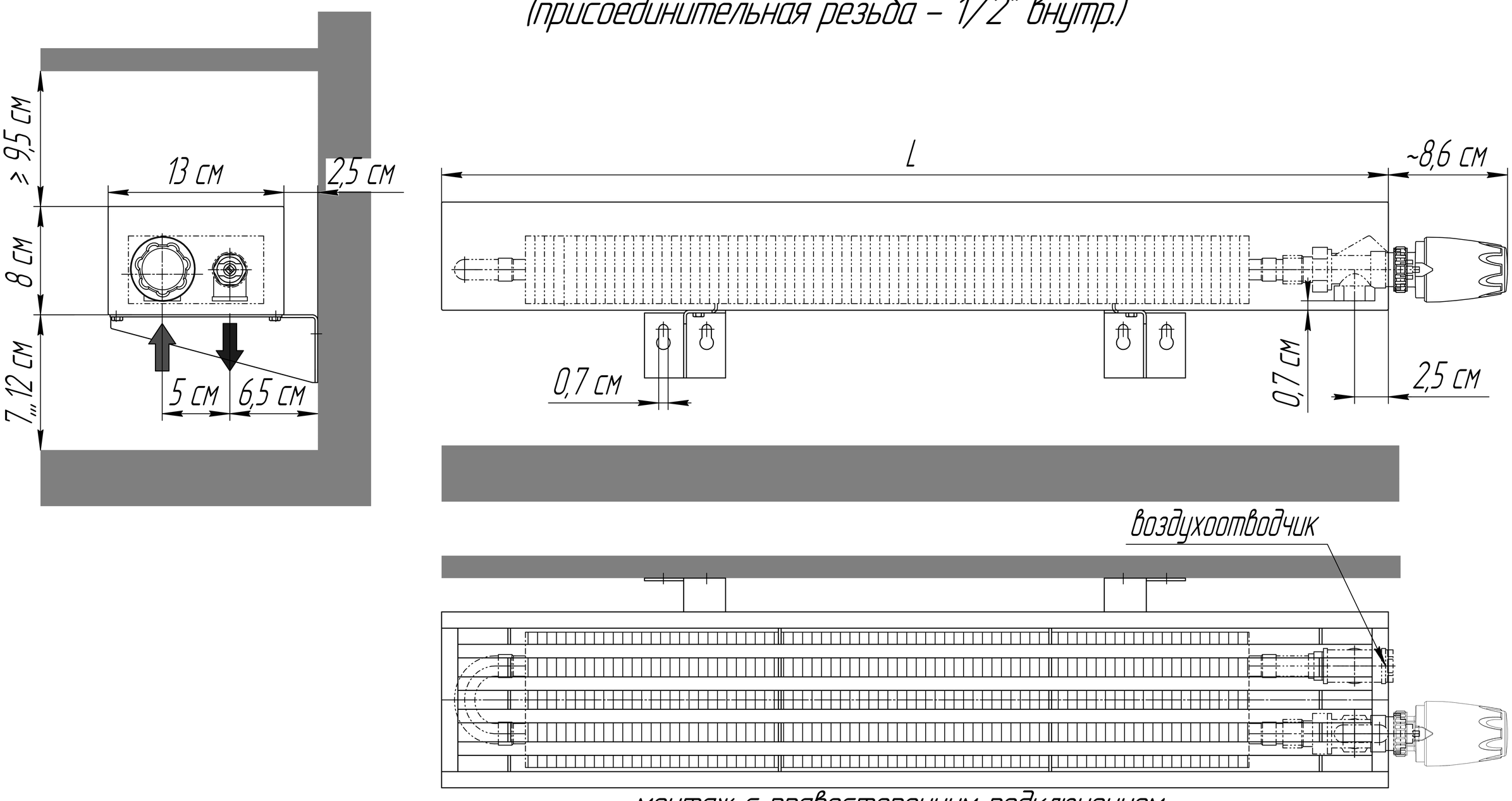

монтаж с правосторонним подключением